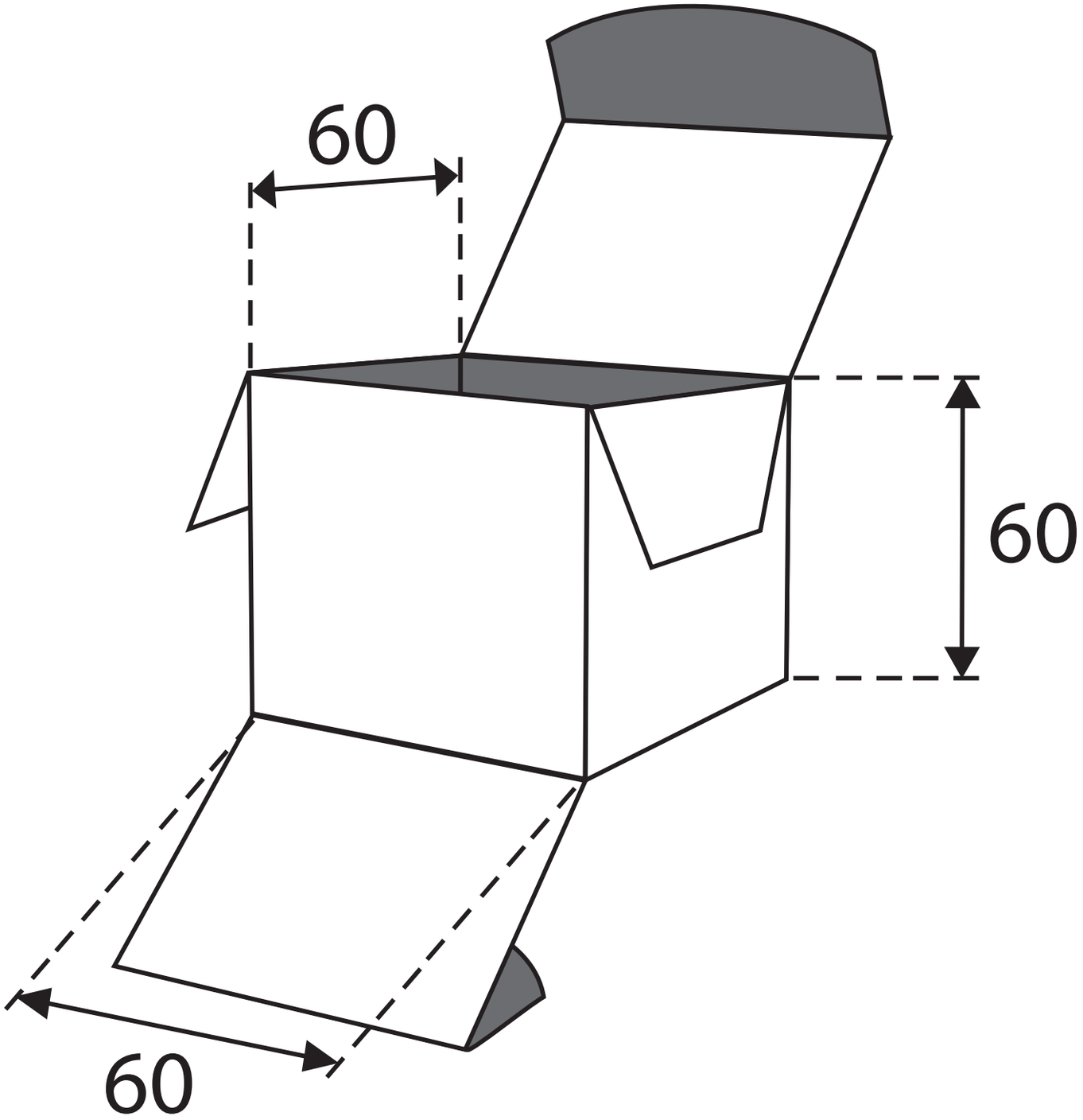
60
60
60